MEGADYNE

木材

行业
手册

CN

木材行业

我们的橡胶和聚氨酯传动带可满足木材行业的各种需求。在本手册中，您将了解到锯切、去皮、单板刨切和出口转移、单板堆垛机、削片和中密度纤维板制备、冲压出口、切边和检测等主要应用的概况。

自 1957 年以来，Megadyne一直致力于满足客户需求，为所有类型的设备设计和制造传动带、配套部件和全套传动带系统。我们是原始设备制造商和售后市场分销商的可靠合作伙伴：
在欧洲、北美和亚洲拥有 9 家制造工厂，在全球拥有 170 多个客户解决方案中心和 3 个主要分销中心，无论是大型工业基地还是偏远地区，都能高效地交付产品。

传动带特性

MEGADYNE MEGASYNC™（金 2、银 3）	
供应类型	环形无缝带
长度	248 - 4 956 mm
宽度	12 - 170 mm*
节距	SLV3 8M、SLV3 14M、GLD2 8M、GLD2 14M
芯线	玻璃纤维
特点	高稳定性和高阻力，抗静电性

**标准宽度范围 - Megadyne 可根据要求切割成所需宽度。*

MEGADYNE MEGASYNC™ 钛金带	
供应类型	环形无缝带
长度	248 - 4 956 mm
宽度	12 - 170 mm*
节距	8M、14M
芯线	特殊碳绳
特点	高稳定性和高阻力

**标准宽度范围 - Megadyne 可根据要求切割成所需宽度。*

MEGADYNE 三角带	
供应类型	环形无缝带 - 包边 - 毛边
长度	咨询 Megadyne
宽度	根据规格
节距	包边 B、C、D；窄边 3V、5V、8V；毛边 BX、CX
芯线	聚酯纤维
特点	使用寿命长和高性能

MEGADYNE 三角带 - 联组带	
供应类型	环形无缝带
长度	2540-15 250 mm
宽度	根据三角皮带的数量
节距	R8V
芯线	聚酯纤维
特点	耐油、耐热、静电消散

MEGALINEAR	
供应类型	开口带-接驳带 - PPJ
长度	MEGALINEAR 0.5-100 m
标准宽度	长达 150 mm（选择节距为 200 mm*）。
节距	T10、AT5、AT10、AT20
芯线	钢、HP、HF、HPF、不锈钢、Kevlar®
特点	耐磨、坚固、使用寿命长，可按任何长度连接

* MEGALINEAR 宽：T5、T10 H。

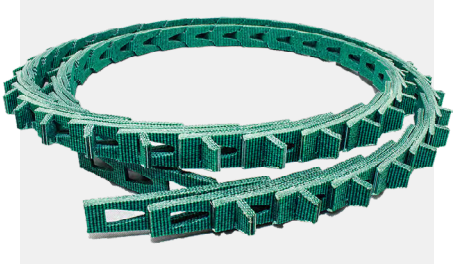

ACCU-LINK®	
供应类型	卷料
长度	7 - 30 m
节	Z/3L、A/4L、B/5L、C
织物	多层编织聚酯
特点	安装方便快捷；经久耐用；长度不限

特殊背胶

AVAFC 60/70/85

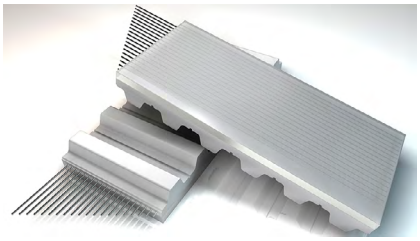

材料	聚氨酯
颜色	透明

出色的耐切性和耐磨性
并具有良好的耐油性。

DURATAQ™

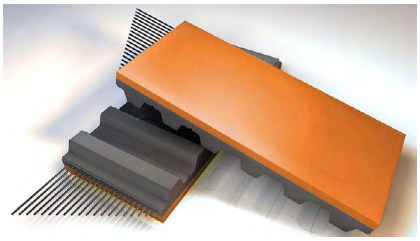

材料	天然橡胶
颜色	橙色/红色

背胶提供专有的定制混合
橡胶具有良好的摩擦系数和非常好的
耐磨性。

SUPERGRIP PETROL

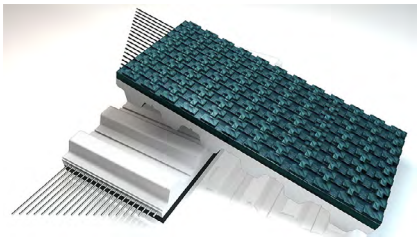

材料	PVC
颜色	深绿

高摩擦系数，适用于轻微高度补偿，低减震能力。即使在潮湿和脏污的情况下也能提高附着力。

金属传动部件

使用各种带轮和组件，如同步杆、法兰、夹板、联轴器，设计出完整的驱动传动系统。

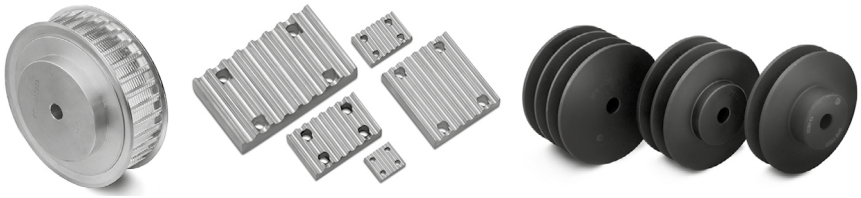

锯切

树木从森林或农场采伐下来后，会被切割成较短、更易于管理的长度，以便进一步加工。无论是在现场还是在锯木厂，锯木环境都充满了灰尘、污垢和大量振动。
用于驱动锯床的传动带必须结实、坚硬、耐磨。Megadyne 提供多种高强度传动带，包括单三角形联组带和活络带结构。

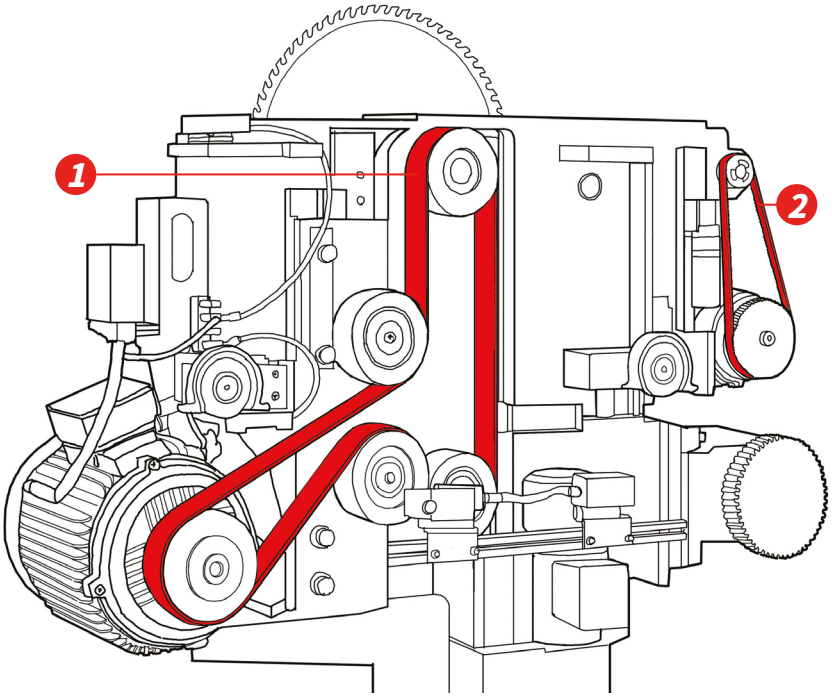

联组带

用于高负荷应用的联组式三角带。
· 尺寸稳定，运行平稳
· 耐油
· 抗静电

ACCU-LINK®

活络带是作为传统橡胶三角带的替代品而创建和开发的，采用聚氨酯弹性体，经多层编织聚酯织物加固而成。
· 传动带装配简便
· 有 A、B、C 节
· 低振动级别

MEGASYNC™ 钛金带

一流的橡胶同步带，即使在最极端的工作条件下，也能提供出色的功率和扭矩驱动能力（TTM8 和 TTM14）。
· 专为典型的链驱动传动应用设计
· 驱动组件紧凑
· 高稳定性和耐受性
· 使用寿命长，成本效益高

LINEA GOLD

新一代毛边三角带采用新型三元乙丙橡胶化合物，具有窄横截面和毛边结构。
· 耐化学腐蚀性环境、耐老化、耐臭氧、耐紫外线、耐高温

去皮

在将树木切割成易于管理的长度后，要对树木进行去皮处理。这一工艺可将裸木加工成木片或胶合板。与锯切一样，驱动振动常常伴随着灰尘和污垢。皮带和皮带轮之间的污染会影响皮带的预期寿命，因为皮带容易翻滚。此外，驱动冲击载荷在这一区域很常见，也会导致皮带断裂及皮带寿命缩短。

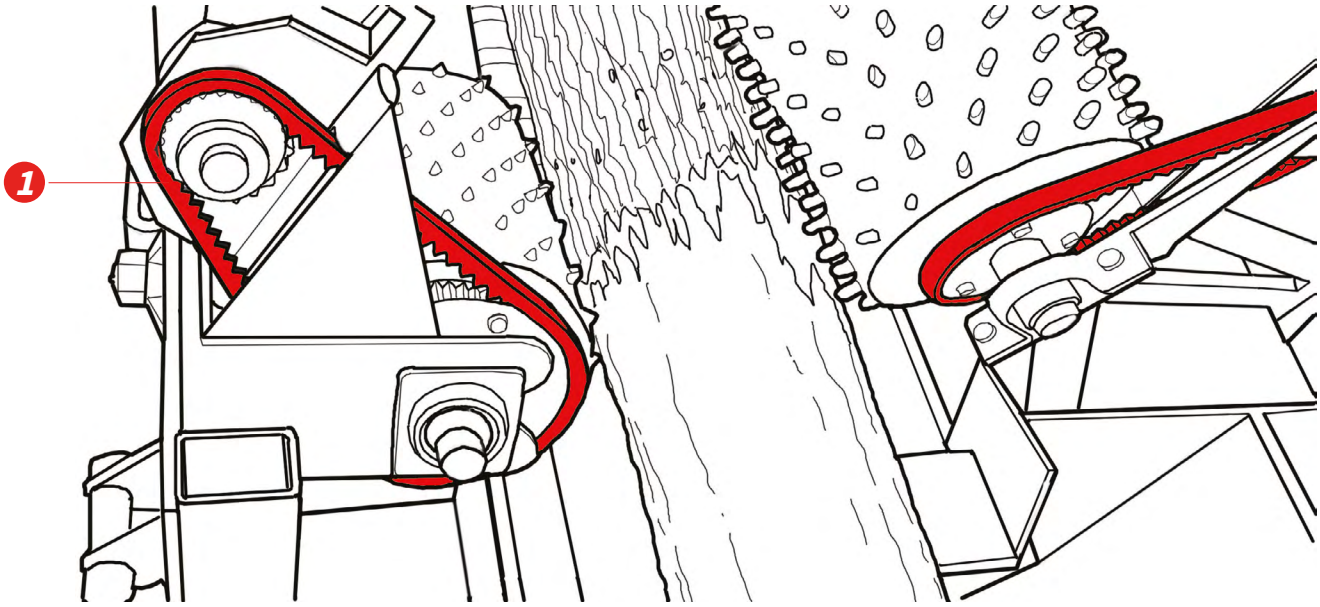

MEGASYNC™ 钛金带

一流的橡胶同步带，即使在最极端的工作条件下，也能提供出色的功率和扭矩驱动能力（TTM8 和 TTM14）。

- 专为典型的链驱动传动应用设计
- 驱动组件紧凑
- 高稳定性和耐受性
- 使用寿命长，成本效益高

OLEOSTATIC GOLD

橡胶包边三角带系列的顶级产品；马力范围极广。

- 耐油耐热
- 使用寿命长
- 维护成本低

联组带

用于高负荷应用的联组式三角带。

- 尺寸稳定，运行平稳
- 耐油
- 抗静电

碎木机

碎木机是将木材粉碎成小木屑的机器，有多种不同的类型和尺寸。

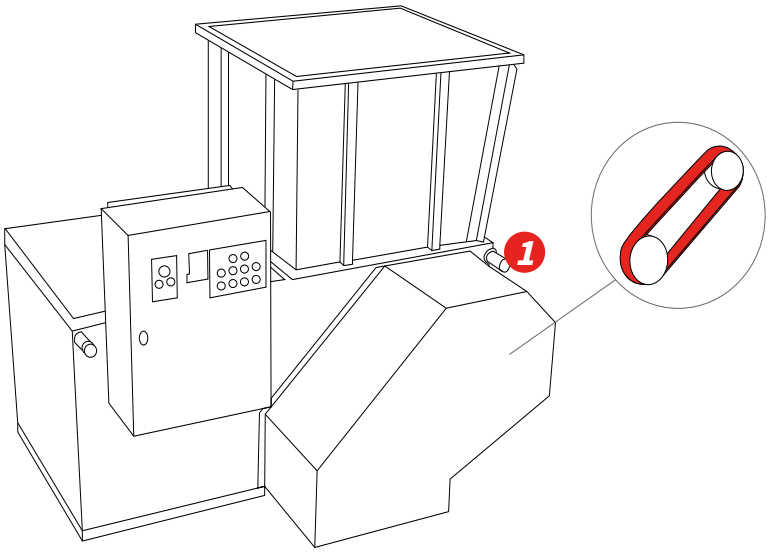

MEGASYNC™ 钛金带

一流的橡胶同步带，即使在最极端的工作条件下，也能提供出色的功率和扭矩驱动能力（TTM8 和 TTM14）。

- 专为典型的链驱动传动应用设计
- 驱动组件紧凑
- 高稳定性和耐受性
- 使用寿命长，成本效益高

OLEOSTATIC GOLD

橡胶包边三角带系列的顶级产品；马力范围极广。

- 耐油耐热
- 使用寿命长

单板刨切和出口转移

去皮原木的另一种副产品是单板。用于层压 MDF（中密度纤维板）板的单板或用于制造胶合板的单板。从原木上去除树皮后，干净的原木被移到单板刨切线上。在这种情况下，原木的两端会被夹住，然后对着非常锋利的刀片高速旋转。可根据所需的成品材料对各种厚度的单板进行刨切。

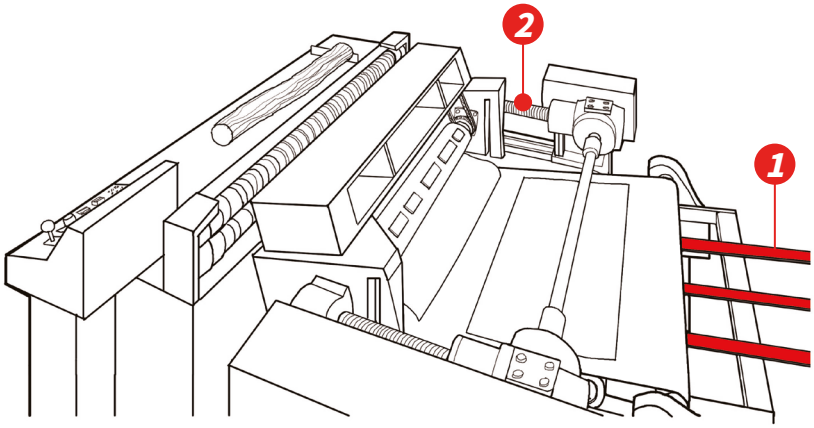

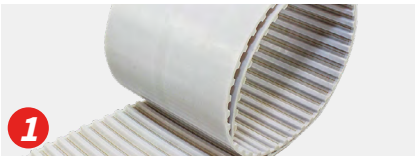

MEGALINEAR

热塑性聚氨酯 92 ShA 带以及 S 型和 Z 型平行芯线。以开口带或环形接驳带形式供应；有各种齿形和芯线可供选择。

- 定制共挤和层压背胶
- 额外的抓力和耐磨性
- 高灵活性

MEGADYNE MEGASYNC™

橡胶无缝同步带由
优质橡胶复合物和螺旋玻璃纤维芯线制成。

- 高额定功率
- 缩小宽度，带轮紧凑

单板堆垛机

刨切好的薄片从出口运输传送带上取下，堆放成堆，以备后用。

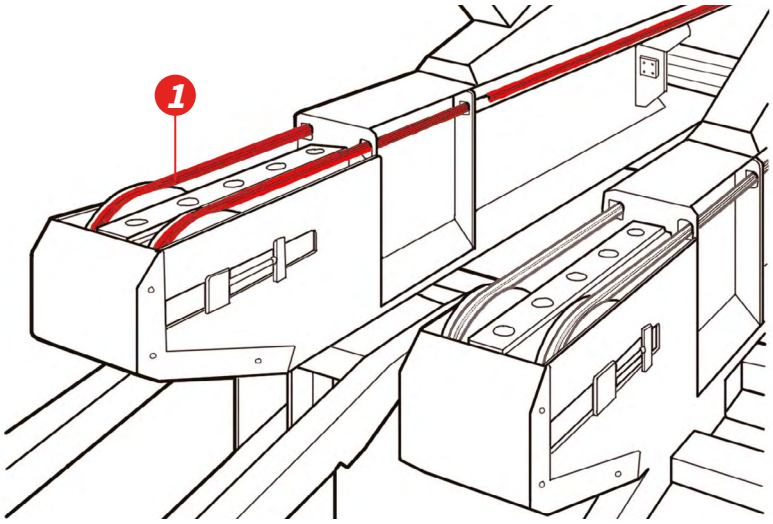

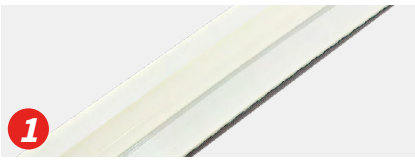

MEGALINEAR

热塑性聚氨酯 92 ShA 传送带，带 S 和 Z 形平行芯线（AT10，带焊接 K17 导条或在输送带一侧居中的方形胶条）。

· 高精度线性定位

胶合板铺设和压制

在胶合板制作中，从堆垛中挑选单板片，进行胶合和压制，以获得所需尺寸的实心板材。MEGALINEAR 同步带用于将单板从单板堆放处移至压机，并在压机出口处再次移至单板堆放处。

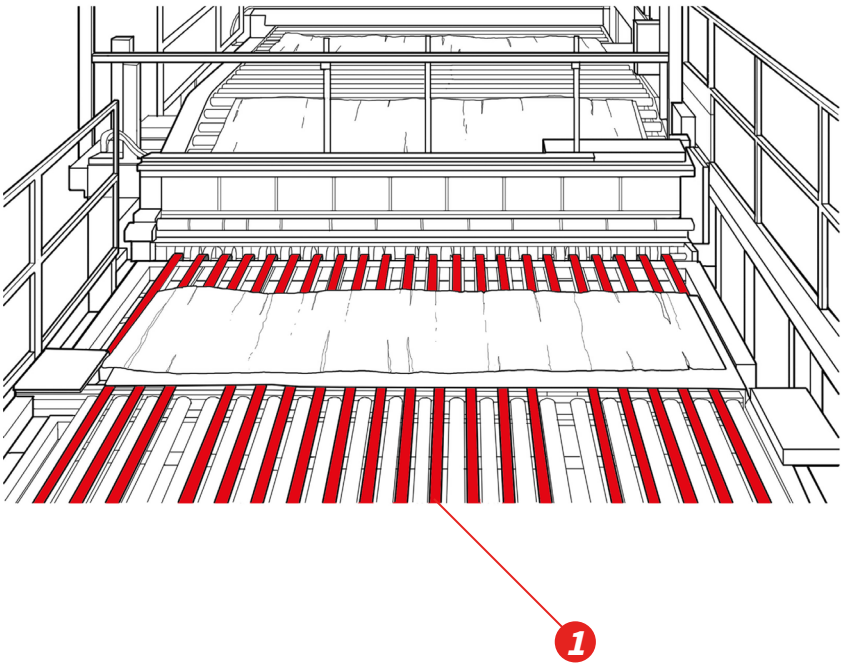

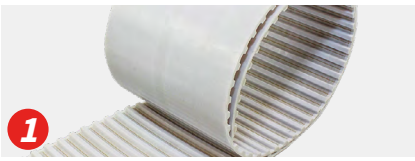

MEGALINEAR

热塑性聚氨酯 92 ShA 带以及 S 型和 Z 型平行芯线。以开口带或环形接驳带形式供应；有各种齿形和芯线可供选择。

· 定制共挤和层压背胶
· 额外的抓力
· 耐磨性
· 高度灵活性

削片和中密度纤维板制备

切片机是制作中密度纤维板等工程板的第一步。原木去皮后被送入切片机，在那里被加工成小木片。接下来是木片清洗、干燥和加工。加工过程包括混合胶水、蜡和粘合剂，形成类似纸浆的混合物。然后，这些混合物会被输送到一系列传送带上，最终形成所需的材料垫层，输送到压片机中。

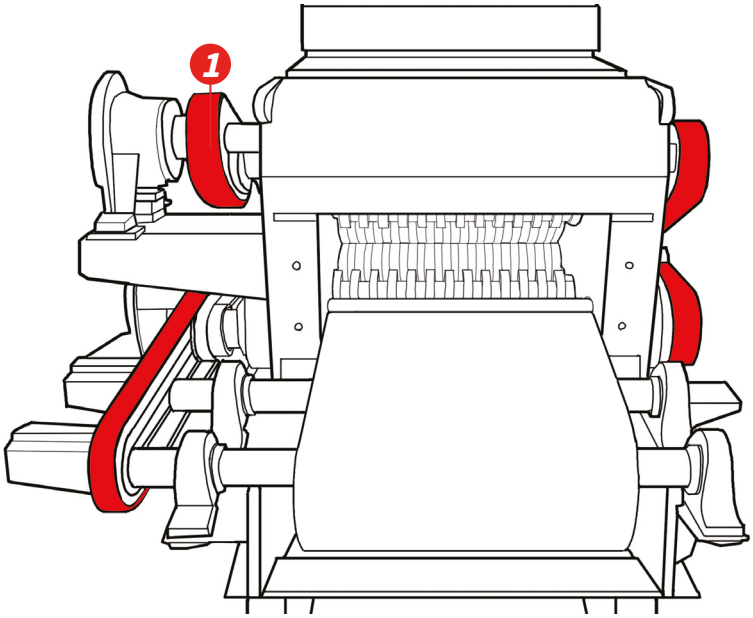

MEGASYNC™ 钛金带

一流的橡胶同步带，即使在最极端的工作条件下，也能提供出色的功率和扭矩驱动能力（TTM8 和 TTM14）。

- 专为典型的链驱动传动应用设计
- 驱动组件紧凑
- 高稳定性和耐受性
- 使用寿命长，成本效益高

联组带

用于高负荷应用的联组式三角带。

- 尺寸稳定，运行平稳
- 耐油
- 抗静电

压机出口、修整和检查

在胶合板压制和中密度纤维板成型后，通常使用同步带将宽板移动到修边和最终检查处。

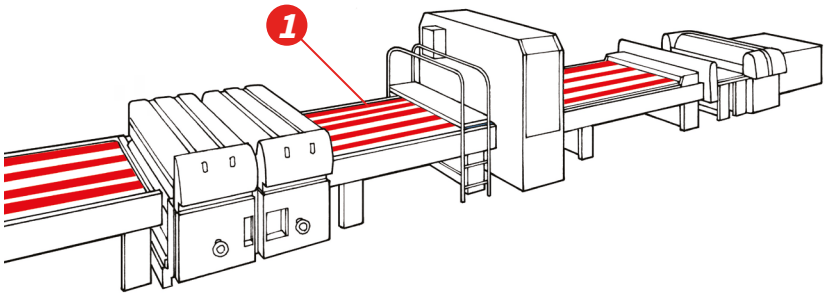

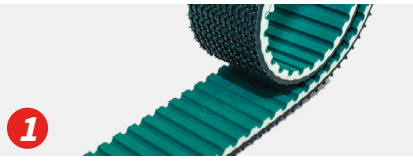

MEGALINEAR

热塑性聚氨酯 92 ShA 带以及 S 型和 Z 型平行芯线。以开口带和环形接驳带形式供应；有各种齿形和芯线可供选择。

- 定制共挤和层压背胶
- 额外的抓力
- 耐磨性
- 高度灵活性
- 免维护

案例研究

应用：木板输送机
上一条传送带：宽型非同步传送带
上一个传送带问题：在将宽木板移至修边位置时，木板会发生偏斜

MEGADYNE 解决方案：带 NFT 的 MEGADYNE AT10

带有 NFT 的 Megadyne MEGALINEAR AT10 传动精准，大大消减了偏载现象。此外，由于木板的载荷分布在 4 条 MEGALINEAR 传送带上，因此使用 PPJ 可以方便地安装和更换同步带。

认证

所有 Megadyne 聚氨酯传动带均符合 ISO 14001、ISO 9001 标准和欧洲 RoHS 指令。这些传动带均采用符合 REACH 标准的原材料制成，这意味着 Megadyne 供应的所有传动带，带轮、齿杆、联轴器阻挡装置和其他物品都不含有候选清单中浓度超过 0.1% w/w 的一种（或多种）SVHC。

所有 Megadyne 橡胶传动带均按照以下质量管理体系标准制造：ISO 9001 和 ISO 14001。这些证书适用于以下应用领域：传动带的设计、制造和销售。传动和传输元件（滑轮、拉力计）的营销。

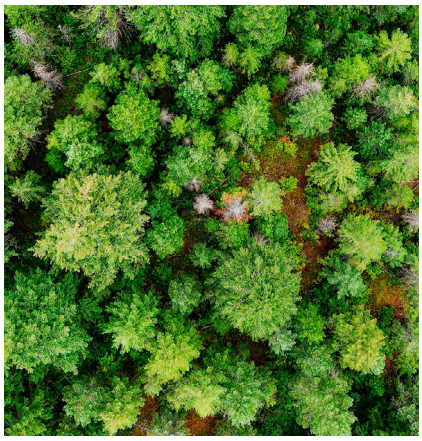

关于可持续发展

可持续发展一直是 Ammega 和 Ammega Group 所有成员的指导原则。很荣幸能与 **EcoVadis** 合作，监控和评估我们在环境、社会和道德方面的表现。

在 Megadyne，我们致力于通过减少对地球的影响，从而对世界越来越负责任。我们的合作伙伴采用最具生态可持续性的技术生产新技术原材料。我们的团队一直致力于不断改进产品、服务和解决方案，以造福社会与环境。我们的愿景是成为全球可持续传送带解决方案的本地首选合作伙伴。

说明

说明

查询您当地的联系人

在全球范围内为您提供可持续传动带解决方案的本地合作伙伴。

扫描二维码
查询您当地的联系人

常用联系方式:
Megadyne
艾麦佳(中国)投资有限公司
地址: 上海市长宁区凯旋路1398号
长宁国际发展广场3 号楼1602室
电话: 400 633 0900
www.megadynegroup.com

AMMEGA集团下属公司开展的活动和提供的服务都将受到一般销售和交付条款及条件的约束，并不时应用于AMMEGA集团的各相关公司。

01.2025