MEGADYNE

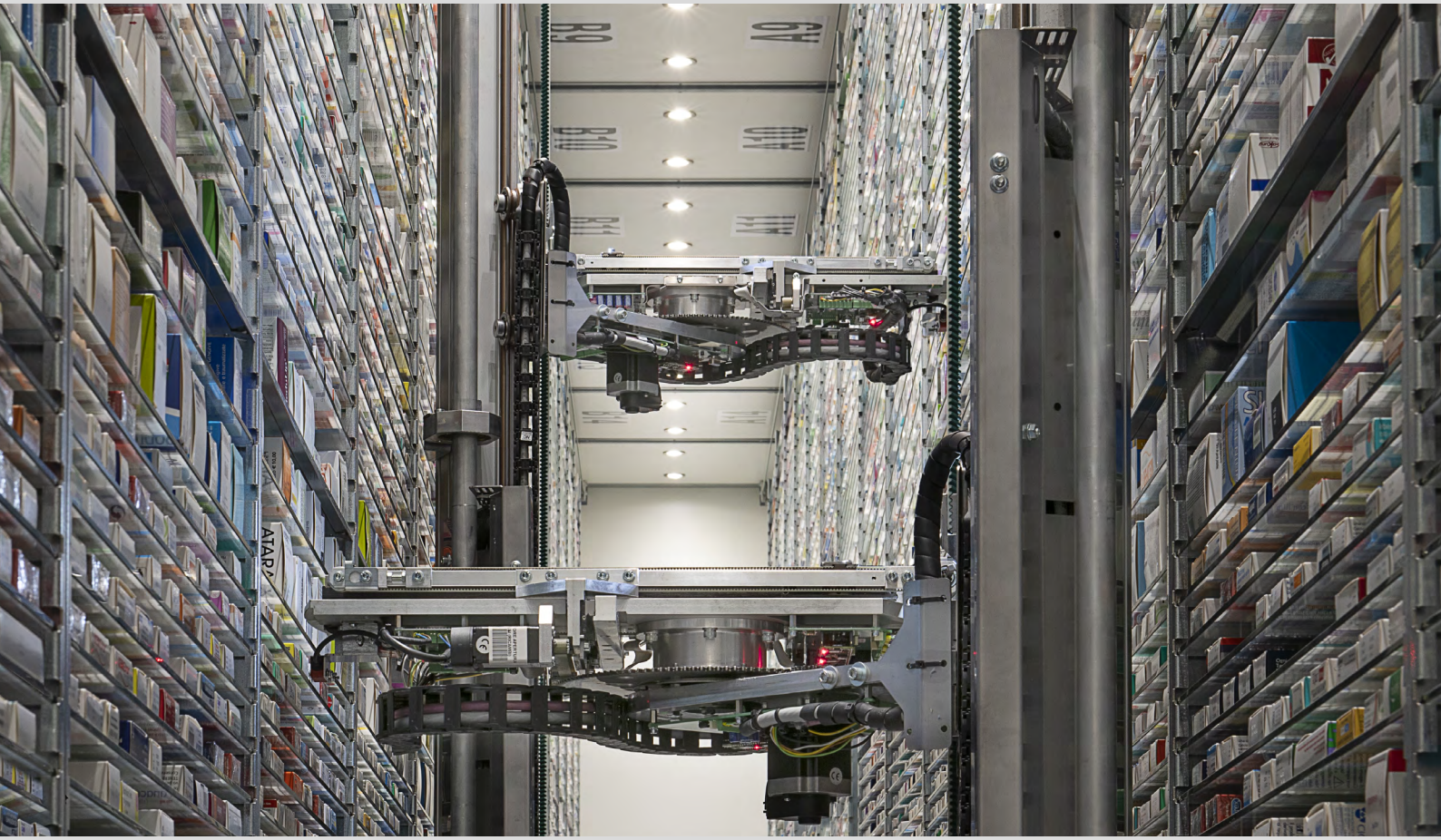

EQUIPEMENT DE MANUTENTION

FR

BROCHURE SECTORIELLE

MANUTENTION

Nous apportons notre longue expérience á l'industrie de la manutention qui exige un positionnement et un placement précis. Dans notre offre de service, vous trouverez une large gamme de courroies, une gestion des processus et un grand choix de matériaux. Les principales applications sont: le transport en général, la manutention spécialisée et le levage bidirectionnel à grande vitesse.

Megadyne répond à vos besoins depuis 1957, en concevant et en fabriquant des courroies de transmission, des composants adaptés et des transmissions complètes pour tous les types d'équipement. Nous sommes un partenaire fiable pour les fabricants (OEM) et les distributeurs de fournitures industrielles: Nos neufs usines de fabrication en Europe, en Amérique du Nord et en Asie, plus de 170 centres d'appels et trois plateformes logistiques principales dans le monde sont capables de livrer nos produits efficacement, depuis les grands sites industriels jusqu'aux endroits les plus reculés.

PROPRIÉTÉS DE LA COURROIE

COURROIES DENTÉES SANS FIN EN CAOUTCHOUC MEGADYNE MEGASYNC™	
PRÉSENTATION	Sans fin
LONGUEUR	248 - 4 956 mm
LARGEUR	12 - 170 mm*
PAS	SLV3 8M, SLV3 14M, GLD2 8M, GLD2 14M, TTM8, TTM14
CÂBLÉ	Fibre de verre et fibre de carbone
CARACTÉRISTIQUES	Grande stabilité et résistance, antistatique

**Largeurs standards - Autres largeurs sur demande*

COURROIES DENTÉES EN POLYURÉTHANE MEGADYNE	
PRÉSENTATION	En rouleaux - Sans fin - Jointe - PPJ
LONGUEUR	MEGALINEAR 0,5 - 100 m / MEGAFLEX 1,5 - 22,60 m MEGAPOWER 225 - 2 250 mm
LARGEUR	MEGALINEAR / MEGAFLEX 12 - 150 mm MEGAPOWER 6 - 75 mm
PAS	T10, AT5, AT10, AT20, RPP14 XHP, QST8, QST14, GW14, GW20
CÂBLÉ	Acier - HP - HF - HPF - Acier inoxydable - Kevlar®
CARACTÉRISTIQUES	Courroies haute résistance disponibles en différentes longueurs

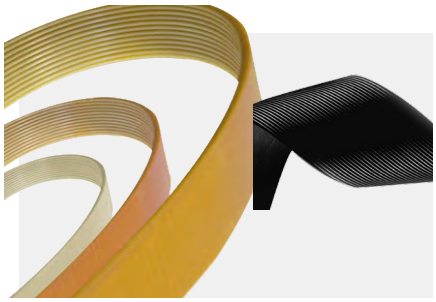

COURROIES STRIÉES MEGADYNE PV	
PRÉSENTATION	Sans fin
LONGUEUR	PH 584 - 1 975 mm; PJ 350 - 2 489 mm; PK 588 - 2 555 mm
LARGEUR	Nous consulter
SECTION	PH, PJ, PK
CÂBLÉ	Polyester
CARACTÉRISTIQUES	Longue durée de vie et bonnes performances

COURROIES TRAPÉZOÏDALES MEGADYNE	
PRÉSENTATION	Sans fin
LONGUEUR	Nous consulter
LARGEUR	Selon la section
TYPE	Enrobée A, B; Flancs nus AX, BX
CÂBLÉ	Polyester
CARACTÉRISTIQUES	Longue durée de vie et bonnes performances

MEGADYNE ROLLPOWER™	
PRÉSENTATION	Sans fin
LONGUEUR	206 - 770
LARGEUR	Standard 2, 3, 4 nervures; spécial sur demande
SECTION	PJ
CÂBLÉ	Polyamide élastique
CARACTÉRISTIQUES	Tension stable dans la durée, fonctionnement régulier, forte résistance

REVÊTEMENTS SPÉCIAUX

AVAFC 60/70/85

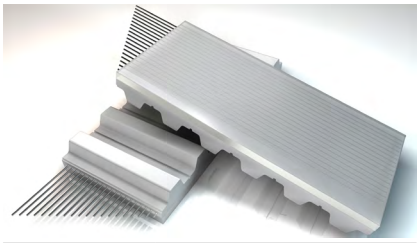

MATÉRIAU	Polyuréthane
COULEUR	Transparent

Excellente résistance à la coupure et à l'usure et bonne résistance aux l'huiles.

LINATEX™ ROUGE

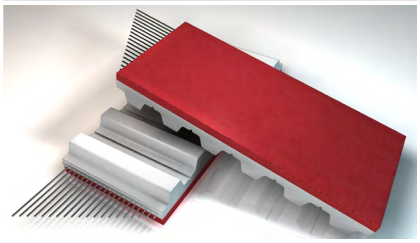

MATÉRIAU	Caoutchouc naturel
COULEUR	Rouge

Coefficient de friction élevé, bonne résistance à l'usure et supporte bien l'humidité.

DURATAQ™/ DURATAQ™ PLUS

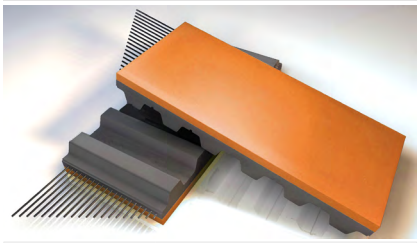

MATÉRIAU	Caoutchouc naturel
COULEUR	Orange/Rouge

Mélange exclusif de caoutchouc qui offre un bon coefficient de friction et une très bonne résistance à l'abrasion.

NFB/NFT

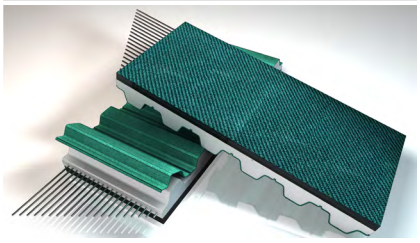

MATÉRIAU	Tissu en nylon
COULEUR	Vert

Faible frottement dans les cas d'accumulation et réduction des nuisances sonores: Ce revêtement est généralement appliqué par coextrusion sur une courroie de base.

SUPERGRIP ESSENCE

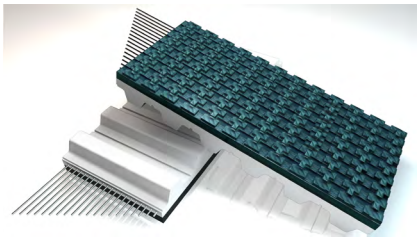

MATÉRIAU	PVC
COULEUR	Vert pétrole

Coefficient de friction élevé; permet une légère compensation de l'épaisseur; faible capacité d'absorption des chocs. Très bonne adhérence même en cas d'humidité et de saleté.

POIGNÉE ROUGE

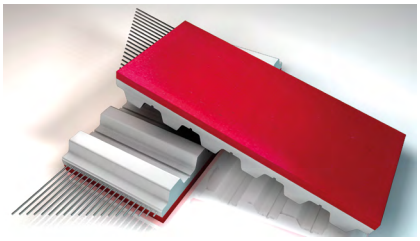

MATÉRIAU	PU/Caoutchouc synthétique
COULEUR	Rouge

Alternative au LINATEX™, sans jonction. Disponible uniquement sur MEGAFLEX.

PRODUITS MÉCANIQUES

Notre gamme étendue de poulies et d'accessoires tels que les barres dentées, les brides, les frettes de serrage et les accouplements permet de concevoir des transmissions complètes.

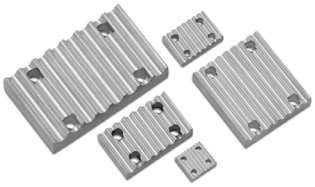

AS/RS

Dans le stockage automatisé (AS/RS), les courroies sont utilisées pour manipuler, stocker et récupérer des produits avec précision, exactitude et rapidité, selon un degré d'automatisation prédéfini.

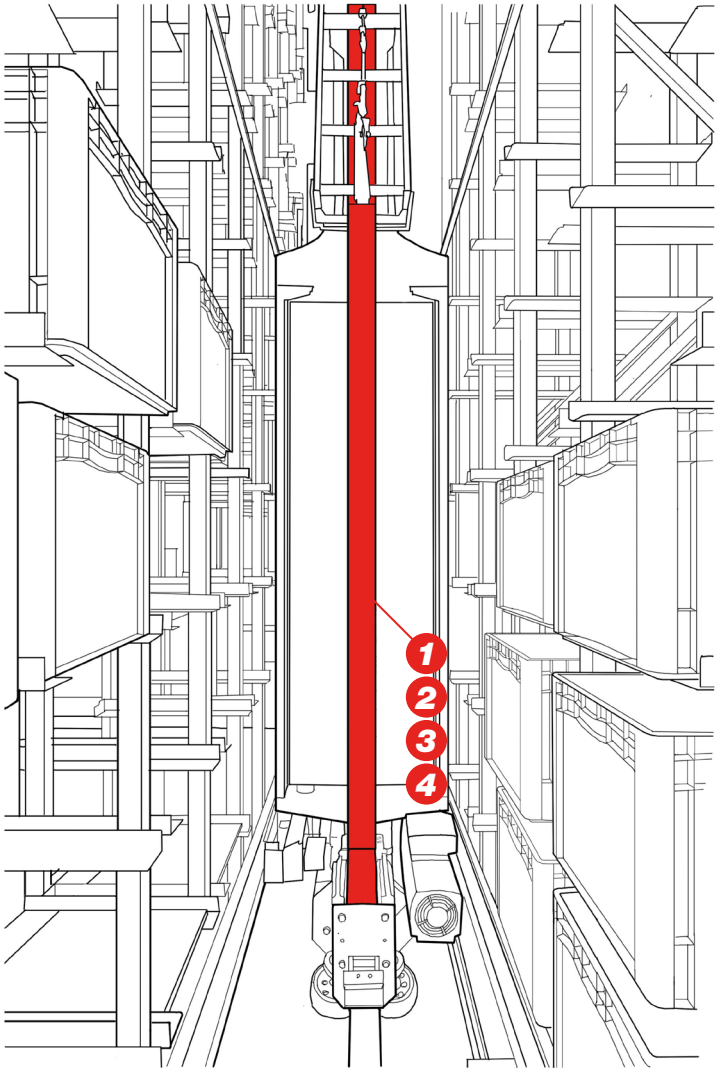

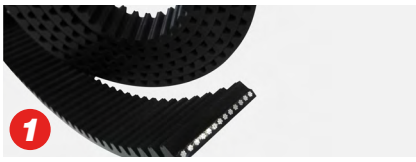

MEGALINEAR

Courroies thermoplastiques PU 92 ShA, en rouleaux ou en courroies jonctionnées; disponibles en différentes dentures et câblés. (MTD14 XHP2, RPP14 XHP2, AT20).

- Dimensions et longueur constantes, précision accrue
- Réduction des arrêts de maintenance pendant le temps de travail

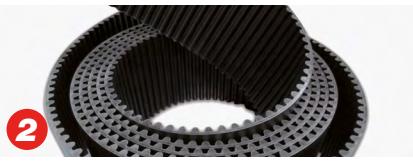

MEGALINEAR GW

Courroies dentées haute performance en polyuréthane thermoplastique, câbles en acier zingué (14M, 20M).

- Puissance de transmission élevée et continue en cas de charge importante.
- Très forte résistance à la rupture
- Forte résistance de la denture

MEGALINEAR QST

Courroies dentées en polyuréthane à bouts libres, autocentrées grâce au concept de denture hélicoïdale décalée (8M, 14M).

- Couple élevée
- Faible nuisance sonore
- Entraînement positif dans les applications de levage bidirectionnel

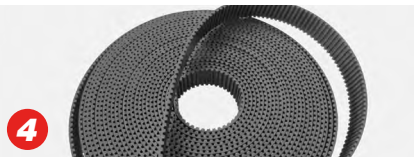

COURROIES DENTÉES EN CAOUTCHOUC Á BOUTS LIBRES

Courroies dentées provenant de manchons pour les courroies à découpe hélicoïdale et de presses pour les courroies à découpe droite. (RPP14 Steel).

- Allongement très limité
- Capacité de traction maximale

STOCKEUR VERTICAL ROTATIF AUTOMATISÉ

Un stockeur vertical (VLM) est une structure fermée qui consiste en deux colonnes munies de plateaux et d'un dispositif de stockage et de picking au centre.
Les courroies situées dans les colonnes déplacent les plateaux dans différentes positions.

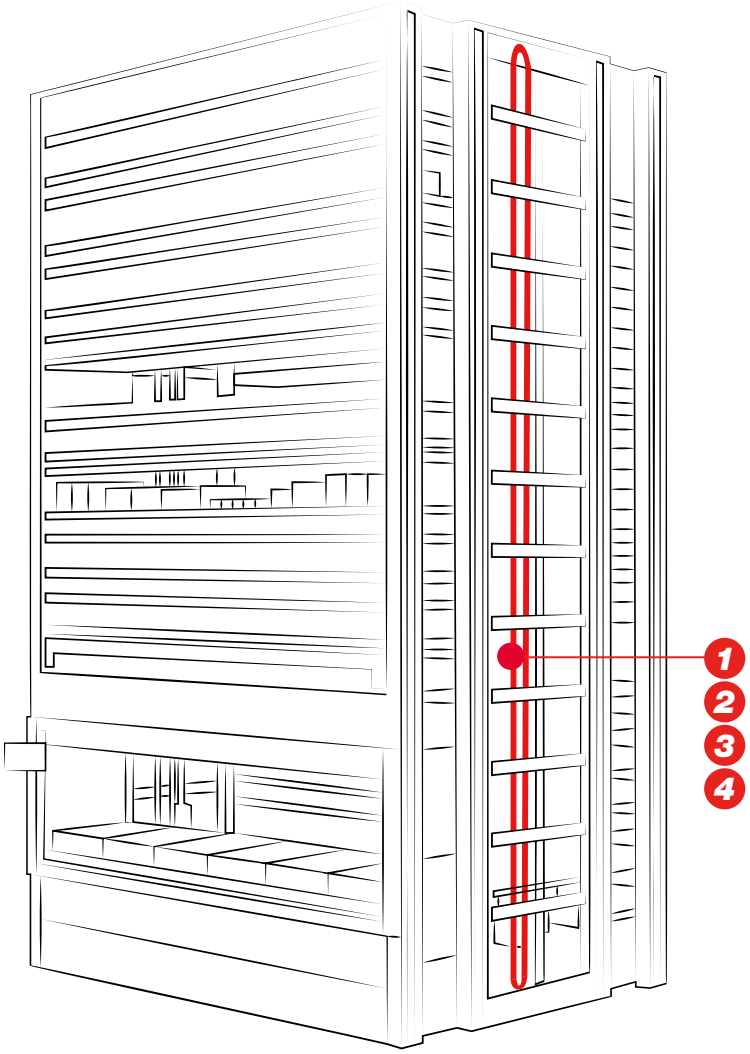

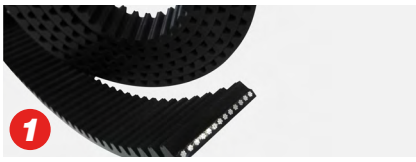

MEGALINEAR

Courroies thermoplastiques PU 92 ShA, fournies en rouleaux ou en courroies jonctionnées; disponibles en différentes dentures et câblés (MTD14 XHP2, RPP14 XHP2, AT20).

- Dimensions et longueur constantes, précision accrue
- Réduction des arrêts de maintenance pendant le temps de travail

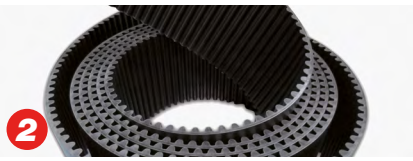

MEGALINEAR GW

Courroies dentées haute performance en polyuréthane thermoplastique; câbles d'acier zingué (14M, 20M.)

- Puissance de transmission élevée en cas de charge importante et continue
- Très forte résistance à la rupture
- Denture très résistante

MEGALINEAR QST

Courroies dentées en polyuréthane à bouts libres, autocentrées grâce au concept de denture hélicoïdale décalée (8M, 14M).

- Couple élevée
- Niveau sonore réduit
- Entraînement positif dans les applications de levage bidirectionnel

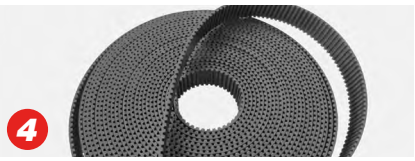

COURROIES DENTÉES EN CAOUTCHOUC Á BOUTS LIBRES

Courroies dentées provenant de manchons pour les courroies à découpe hélicoïdale et de presses pour les courroies à découpe droite. (RPP14 Steel).

- Allongement très limité
- Capacité de traction maximale

ENTREPÔT DE PRODUITS PHARMACEUTIQUES

Les petits systèmes AS/RS sont utilisés dans les entrepôts pharmaceutiques ou dans le stockage à carrousel.

MEGALINEAR QST

Courroies dentées en polyuréthane à bouts libres, autocentrées grâce au concept de denture hélicoïdale décalée (8M, 14M).
- Couple élevée
- Niveau sonore réduit
- Entraînement positif dans les applications de levage bidirectionnel

COURROIES DENTÉES SANS FIN EN CAOUTCHOUC MEGADYNE MEGASYNC™

Courroies dentées sans fin fabriquées à partir de mélanges de caoutchouc d'excellente qualité et d'un câblé haute performance.
- Moulées selon la longueur et le pas
- Très bonne performance
- Niveau sonore réduit

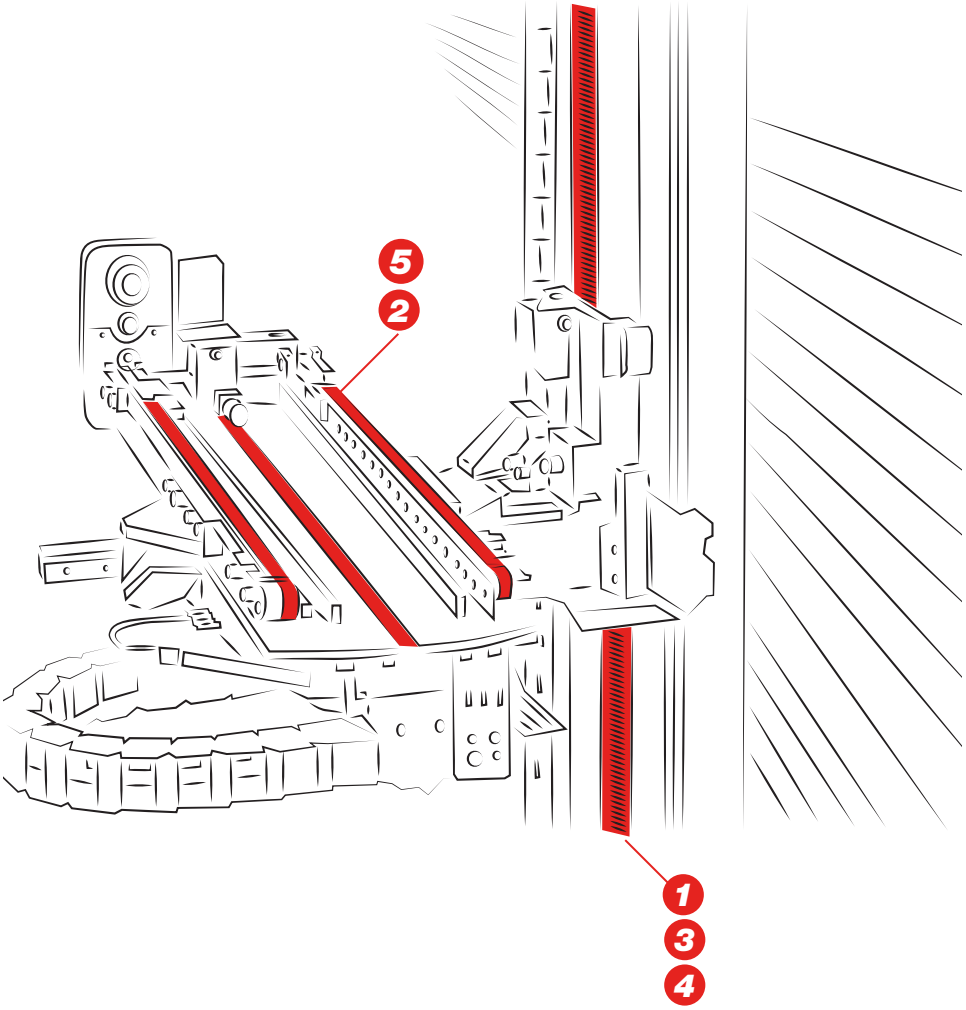

MEGALINEAR

Courroies thermoplastiques PU 92 ShA, livrées en rouleaux; disponibles en différentes dentures et câbles. Pas recommandés: MTD14, RPP14 XHP2, AT20.
- Dimension et longueur constantes, précision accrue
- Réduction des arrêts de maintenance pendant le temps de travail

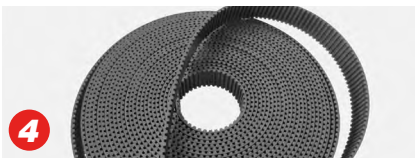

COURROIES DENTÉES EN CAOUTCHOUC, Á BOUTS LIBRES

Courroies dentées provenant de manchons pour les courroies à découpe hélicoïdale et de presses pour les courroies à découpe droite. (RPP14 Steel).
- Allongement très limité
- Capacité de traction maximale

MEGAPOWER 2

Courroie véritablement sans fin en polyuréthane thermodurcissable 88 ShA; câble d'acier zingué hélicoïdal haute résistance.
- Grande précision du positionnement et longueur extrêmement stable
- Vitesse angulaire constante et élevée
- Très forte résistance à l'usure et à l'abrasion
- Sans entretien

PALETTISATION

Après avoir été mis en boîte et pesé, le produit est empilé, emballé et envoyé au client ou entreposé. Les produits du groupe Mégadyne prévus pour cette application comprennent des courroies dentées mises en parallèle ainsi que des courroies de levage synchrones et non synchrones très résistantes.

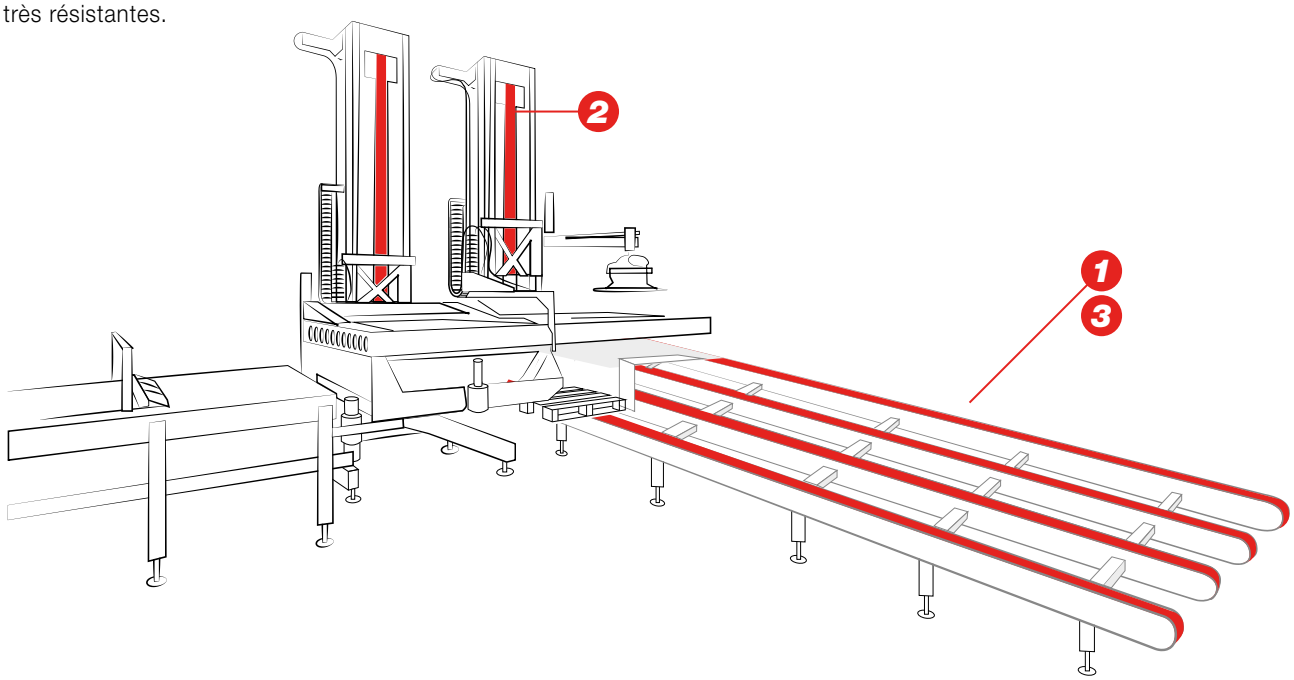

MEGALINEAR JONCTIONNÉES

Courroies en polyuréthane thermoplastique et câbles parallèles S & Z, fournies jonctionnées et disponibles dans toutes les longueurs.

- Adaptées au transport à grande vitesse
- Forte résistance à l'usure

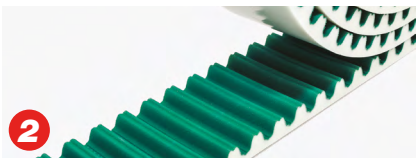

MEGALINEAR

Courroies thermoplastiques PU 92 ShA, livrées en rouleaux et disponibles en différentes dentures et câblés.

- Excellente précision du positionnement pour les mouvements linéaires et les systèmes de levage
- Capacité de traction maximale

COURROIES DENTÉES EN CAOUTCHOUC

Courroies dentées fabriquées à partir de mélanges caoutchouc de très bonne qualité et de câblé spiralé en fibre de verre.

- Courroies moulées disponibles dans de nombreuses longueurs
- Convient aux transmissions de grande puissance

ROBOTS CARTÉSIENS

Une courroie dentée à faible allongement améliore la précision de la position du bras du robot, même en cas de mouvement de grande amplitude.

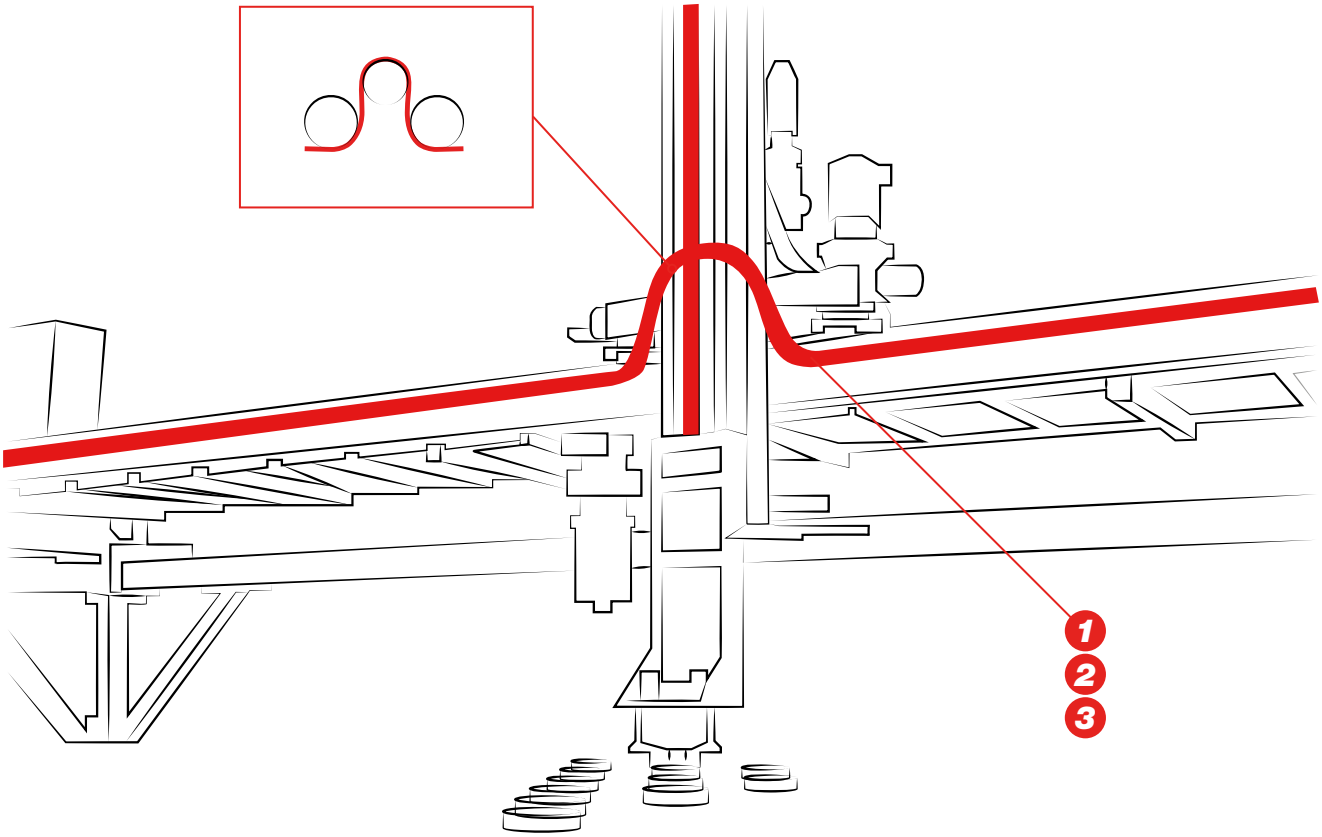

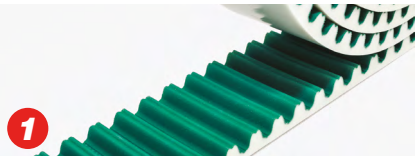

MEGALINEAR

Courroies thermoplastiques PU 92 ShA, fournies en rouleaux ou jonctionnées; disponibles en différentes dentures et câbles.
Pas recommandés: RPP14, AT20

- Faible allongement
- Possibilité de traitement spécial pour salle blanche

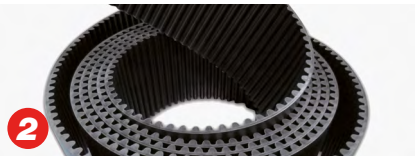

MEGALINEAR GW

Courroies dentées haute performance en polyuréthane thermoplastique; câbles en acier zingué (14M, 20M).

- Puissance de transmission élevée
- Puissance de transmission élevée en cas de charge importante et continue
- Très grande résistance à la rupture
- Denture très résistante

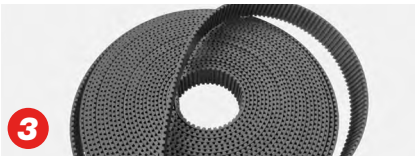

COURROIES DENTÉES EN CAOUTCHOUC Á BOUTS LIBRES

Courroies dentées provenant de manchons pour les courroies à découpe hélicoïdale et de presses pour les courroies à découpe droite (RPP14 Steel).

- Allongement très limité
- Capacité de traction maximale

GUIDAGE LINÉAIRE

Des courroies dentées très résistantes et à faible allongement sont utilisées pour améliorer la précision de positionnement du chariot.

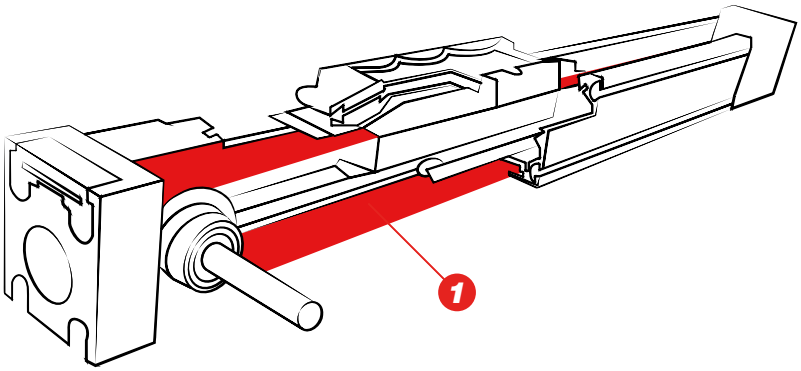

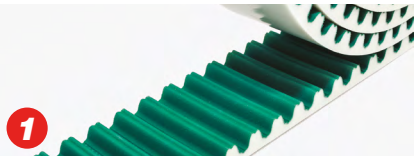

MEGALINEAR

Courroies thermoplastiques PU 92 ShA, fournies en rouleaux ou jonctionnées, avec ou sans NFT ou NFT/NFB, câbles en acier standard ou haute performance (MTD8, RPP8, AT5, AT10).
- Faible allongement
- Possibilité de traitement spécial pour salle blanche

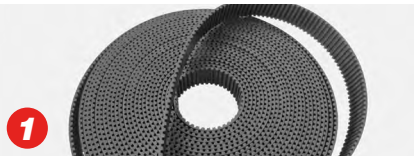

COURROIES DENTÉES EN CAOUTCHOUC Á BOUTS LIBRES

Courroies dentées provenant de manchons pour les courroies à découpe hélicoïdale et de presses pour les courroies à découpe droite (RPP14 câble d'acier).
- Allongement très limité
- Capacité de traction maximale

PLATE-FORME DE TRANSPORT

Dans les systèmes AS/ RS, des plateformes transportent les marchandises stockées de l'appareil de levage à l'étagère de stockage. Des courroies dentées, munies de revêtements haute friction et résistants à l'usure, déplacent les produits vers l'emplacement de stockage dédié.

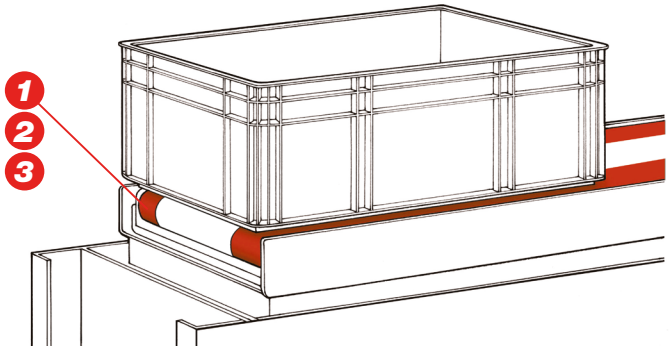

MEGAFLEX

Courroies dentées en polyuréthane thermoplastique véritablement sans fin; câble en acier zingué hélicoïdal haute résistance.
- Revêtements spéciaux sur mesure
- Résistance élevée au frottement
- Résistance à l'usure
- Allongement faible et très stable

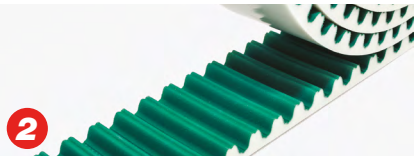

MEGALINEAR

Courroies thermoplastiques PU 92 ShA, fournies en rouleaux ou en courroies jonctionnées; disponibles en différentes dentures et câblés. Pas recommandés: RPP14, AT20• Faible allongement
- Possibilité de traitement spécial pour salle blanche

COURROIES DENTÉES SPÉCIALES EN CAOUTCHOUC, SANS FIN

Courroies dentées sans fin fabriquées à partir de mélanges de caoutchouc de haute qualité et de câbles performants.
- Revêtements spéciaux moulés sur mesure (Durataq™)
- Bonne prise en main
- Résistance à l'usure

CONVOYEURS À ROULEAUX

Les courroies dentées ou les courroies striées poly-v sont couramment utilisées sur les convoyeurs à rouleaux. Du côté extérieur du rouleau, les courroies transmettent la puissance du moteur au rouleau principal du convoyeur. À partir de là, les rouleaux sont reliés entre eux par des courroies dentées ou des courroies striées poly-v qui peuvent être fabriquées en version élastique.

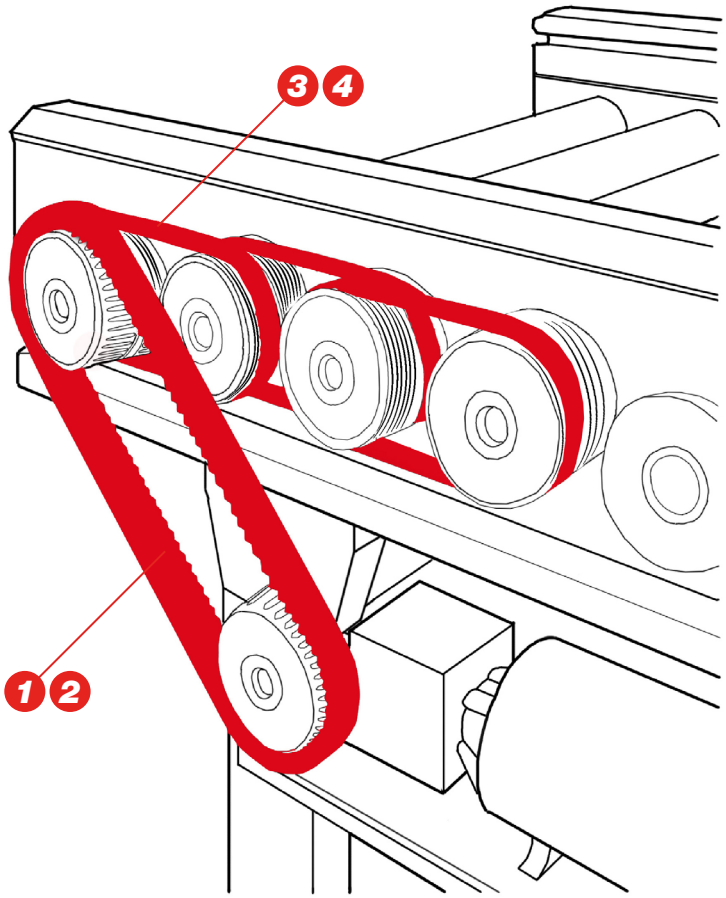

MEGAPOWER 2

Courroie véritablement sans fin fabriquée en polyuréthane thermodurcissable 88 ShA; câble d'acier zingué hélicoïdal haute résistance.

- Grande précision de positionnement et excellente stabilité dimensionnelle
- Vitesse angulaire constante et élevée
- Forte résistance à l'usure et à l'abrasion
- Sans entretien

COURROIES DENTÉES SANS FIN EN CAOUTCHOUC MEGADYNE MEGASYNC™

Courroies dentées sans fin fabriquées à partir d'un mélange de caoutchouc de très bonne qualité, et d'un câblé performant.

- Moulées selon la longueur et le pas• Haute performance
- Nuisance sonore réduite

COURROIES STRIÉES EN CAOUTCHOUC PV

Courroies sans fin avec des rainures longitudinales en forme de V qui combinent les avantages des courroies plates et des courroies trapézoïdales. Fournies avec un câblé standard ou élastique, sur demande.

- Grande flexibilité
- Amélioration de la puissance grâce à l'augmentation du nombre de nervures

MEGADYNE ROLLPOWER™

Courroies striées élastiques en caoutchouc conçues pour améliorer le rendement des convoyeurs à rouleaux.

- Tension stable dans la durée
- Fonctionnement souple, fiable et silencieux
- Longue espérance de vie
- Vitesse jusqu'à 3 m/s
- Facile à installer et à remplacer

DÉVIATEURS

Dans le monde du stockage et de la distribution, vous pouvez décharger vos produits au moyen de déviateurs utilisant des courroies de transfert à angle droit. À partir d'une courroie synchrone de base, nous proposons une large gamme de revêtements à fort coefficient de frottement: Courroies dentées en PU jonctionnées MEGALINEAR; courroies dentées en PU véritablement sans fin MEGAFLEX pourvues de revêtements lisses en TPU; courroies dentées en caoutchouc avec des revêtements homogènes ainsi que des revêtements spéciaux tels que le Durataq® à fort coefficient de frottement.

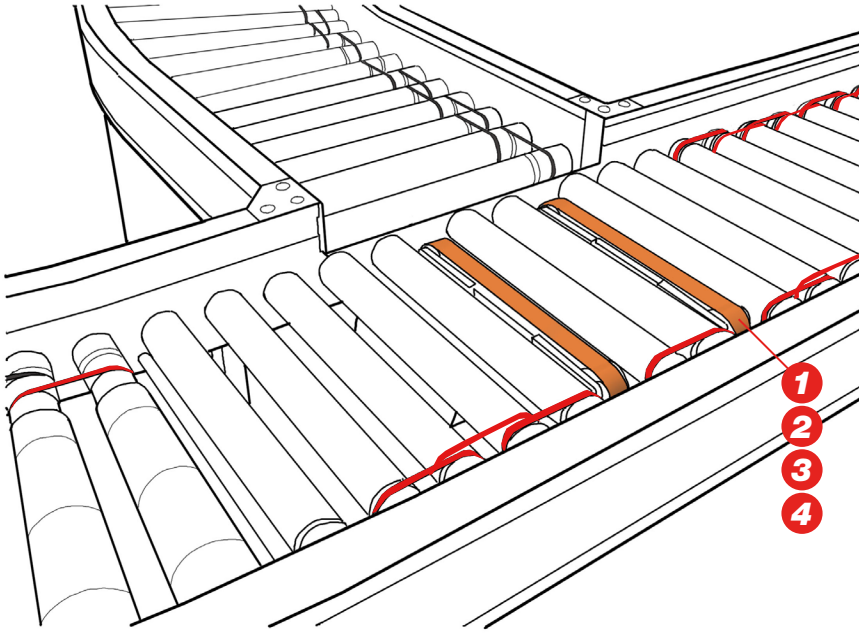

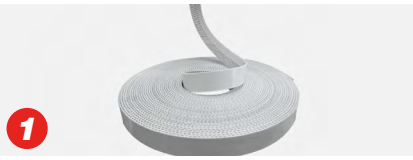

COURROIES DE DISTRIBUTION EN POLYURÉTHANE

Courroies dentées en polyuréthane thermoplastique sans fin ou jonctionnées; câblé en acier zingué hélicoïdal très résistant.

- Hélicoïdal très résistant.
- Revêtements spéciaux sur mesure pour dévier les marchandises 90°
- Faible allongement et grande stabilité
- Résistance élevée au frottement et à l'usure

COURROIES DENTÉES SANS FIN EN CAOUTCHOUC SPÉCIAL

Courroies dentées sans fin fabriquées à partir de composés de caoutchouc de très bonne qualité et d'un câblé haut rendement.

- Personnalisées avec des revêtements spéciaux moulés (Durataq™ et Linatex®)
- Bonne prise en main

MEGADYNE ROLLPOWER™

Courroies striées en caoutchouc élastique conçues pour améliorer le rendement des convoyeurs à rouleaux.

- Tension stable dans la durée
- Fonctionnement souple, fiable et silencieux
- Longue espérance de vie
- Vitesse jusqu'à 3 m/s
- Facile à installer et à remplacer

MEGAWELD

Courroies en PU thermoplastique. Duretés et sections, sur mesure.

- Grande flexibilité et adhérence
- Excellente résistance au vieillissement et à l'abrasion

DÉCHARGEMENT

Les convoyeurs de déchargement et de livraison utilisent généralement des courroies plates, mais les courroies dentées en polyuréthane montées en parallèles et les courroies en caoutchouc avec des revêtements haute friction sont courantes. Des revêtements spéciaux sont disponibles pour les courroies utilisées en accumulation.

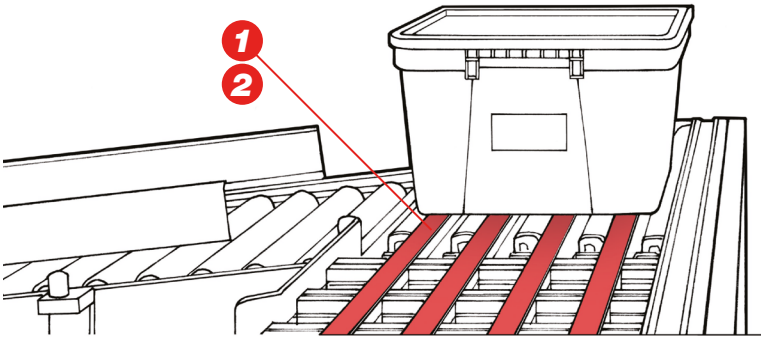

REVÊTEMENT CAOUTCHOUC MOULÉ SUR COURROIE SYNCHRONE

Courroies dentées revêtues de caoutchouc/polyuréthane sans fin pour maximiser l'adhérence et la durabilité.

- Revêtements spéciaux
- Résistance élevée au frottement et à l'usure

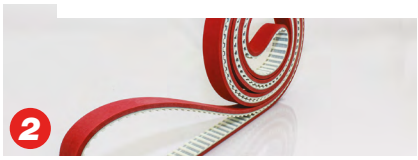

SYNCHRONISATION PU/ CAOUTCHOUC

Courroies dentées revêtues de caoutchouc/polyuréthane pour maximiser l'adhérence et la durabilité.

- Revêtements spéciaux
- Résistance élevée au frottement et à l'usure

RCS/RS ROBOT

Différents types de courroies dentées sont utilisés pour l'entraînement des systèmes logistiques robotisés.

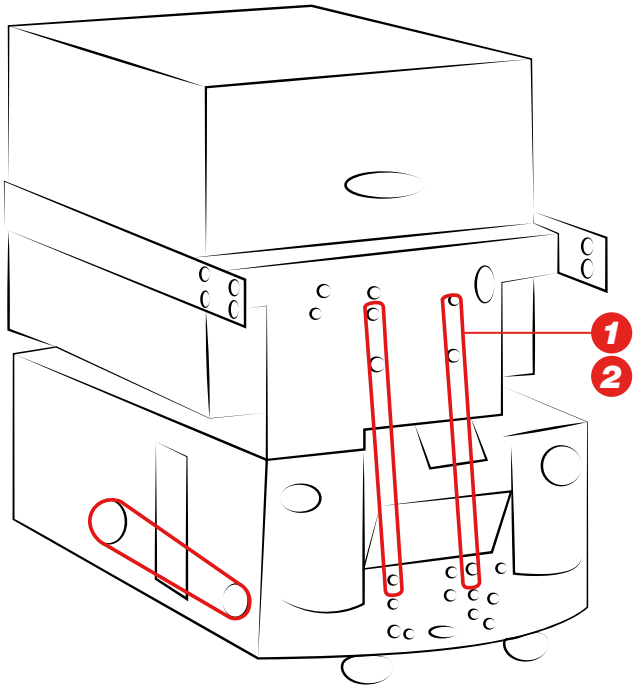

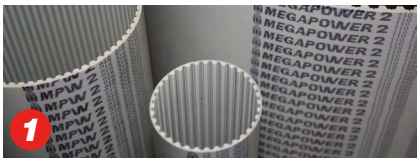

MEGAPOWER 2

Courroie véritablement sans fin fabriquée en polyuréthane thermodurcissable 88 ShA; câble d'acier zingué hélicoïdal haute résistance.

- Grande précision de positionnement et excellente stabilité dimensionnelle
- Vitesse angulaire constante et élevée
- Très grande résistance à l'usure et à l'abrasion
- Sans entretien

COURROIES DENTÉES SANS FIN EN CAOUTCHOUC MEGADYNE MEGASYNC™

Courroies dentées sans fin fabriquées à partir de mélanges de caoutchouc de très bonne qualité et d'un câblé résistant (RPP5, RPP8).

- Grande précision de positionnement et excellente stabilité dimensionnelle
- Vitesse angulaire constante et élevée
- Forte résistance à l'usure et à l'abrasion
- Faible niveau sonore

AGRICULTURE VERTICALE

L'automatisation est utilisée dans de nombreux domaines pour optimiser les processus de l'agriculture verticale.

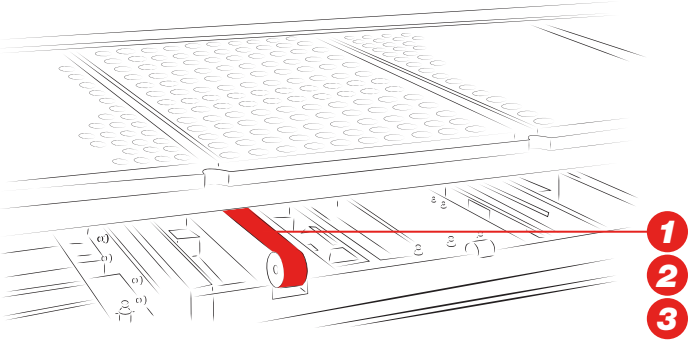

MEGALINEAR

Courroies thermoplastiques PU 92 ShA, fournies en rouleaux ou jonctionnées; disponibles en différentes dentures et câblées (MTD14 XHP2, RPP14 XHP2, AT20).

- Dimensions et longueur constantes, précision accrue
- Réduction des arrêts de maintenance pendant le temps de travail
- Nouveau design biosourcé, sur demande

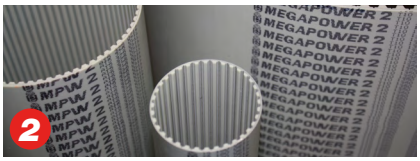

MEGAPOWER 2

Courroie véritablement sans fin fabriquée en polyuréthane thermodurcissable 88 ShA; câble en acier zingué hélicoïdal très résistant.

- Grande précision de positionnement et excellente stabilité dimensionnelle
- Vitesse angulaire constante et élevée
- Grande résistance à l'usure et à l'abrasion
- Sans entretien

COURROIES DENTÉES SANS FIN EN CAOUTCHOUC MEGADYNE MEGASYNC™

Courroies dentées sans fin fabriquées à partir de mélanges de caoutchouc de très bonne qualité et d'un câblé résistant (RPP5, RPP8).

- Grande précision de positionnement et excellente stabilité dimensionnelle
- Vitesse angulaire constante et élevée
- Résistance supérieure à l'usure et à l'abrasion
- Faible bruit

ÉLÉVATEUR À CISEAUX

Courroies dentées sans fin fabriquées à partir de mélanges de caoutchouc de très bonne qualité et d'un câblé résistant (RPP5, RPP8).

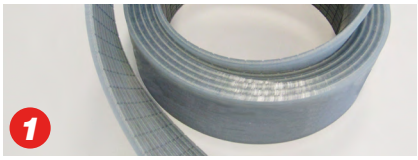

MEGALINEAR SPECIAL

Courroies thermoplastiques PU 92 ShA fournies en rouleaux ou jonctionnées et recouverte d'un composé spécial sans silicone.

- Spéciales pour la peinture
- Sans contaminants
- Sans silicone

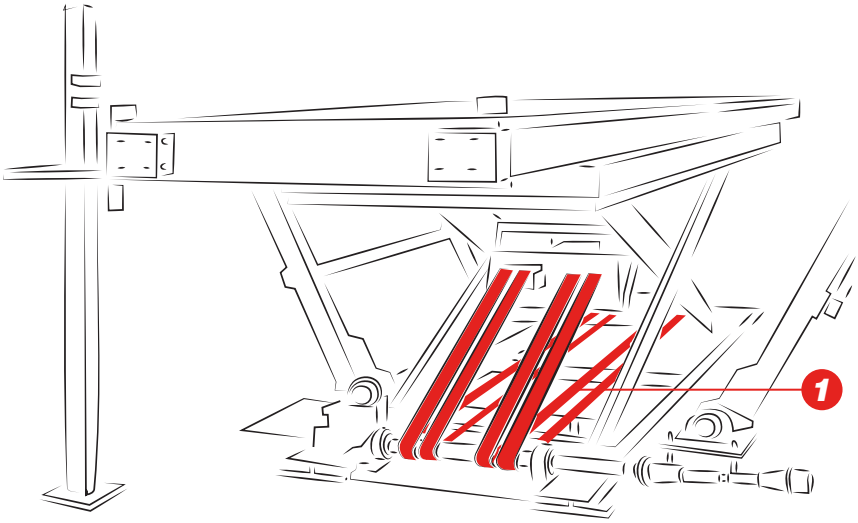

PONT ÉLÉVATEUR INDUSTRIEL

Les courroies haute résistance des ascenseurs de voiture sont utilisées pour transporter verticalement les véhicules entre les différents étages des bâtiments, aussi bien dans les usines de production automobile que dans les parkings.

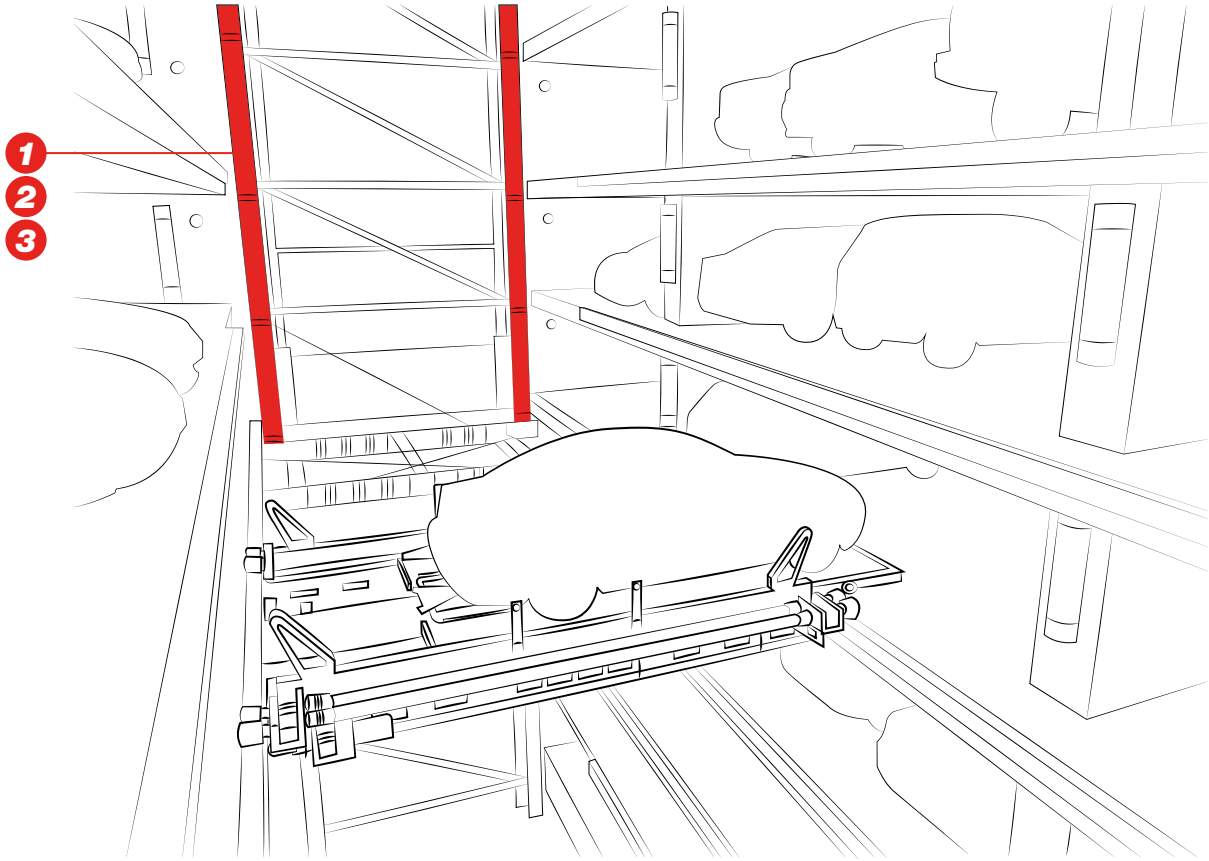

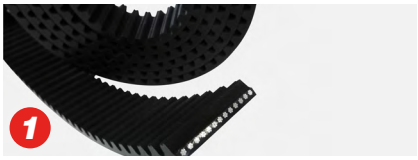

MEGALINEAR

Courroies thermoplastiques PU 92 ShA, en rouleaux ou jonctionnées; disponibles en différentes dentures et câblés (MTD14 XHP2, RPP14 XHP2, AT20).

- Dimensions et longueur constantes, précision accrue
- Réduction des arrêts de maintenance pendant le temps de travail
- Nouveau design biosourcé, sur demande

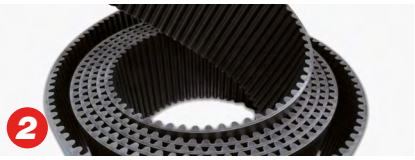

MEGALINEAR GW

Courroies dentées hautes performances en PU thermoplastique et câble en acier zingué (14M, 20M).

- Puissance de transmission élevée en cas de charge importante et continue
- Très grande résistance à la rupture
- Denture très résistante

MEGALINEAR QST

Courroies dentées en PU à bouts libres, autocentrées grâce au concept de la denture hélicoïdale décalée (8M, 14M).

- Capacité de couple élevée
- Nuisance sonore réduite
- Entraînement positif dans les applications de levage bidirectionnel

LIGNE DE PEINTURE

Des courroies dentée sont utilisées pour le déplacement vertical et horizontal du châssis de la voiture au cours du processus de production.

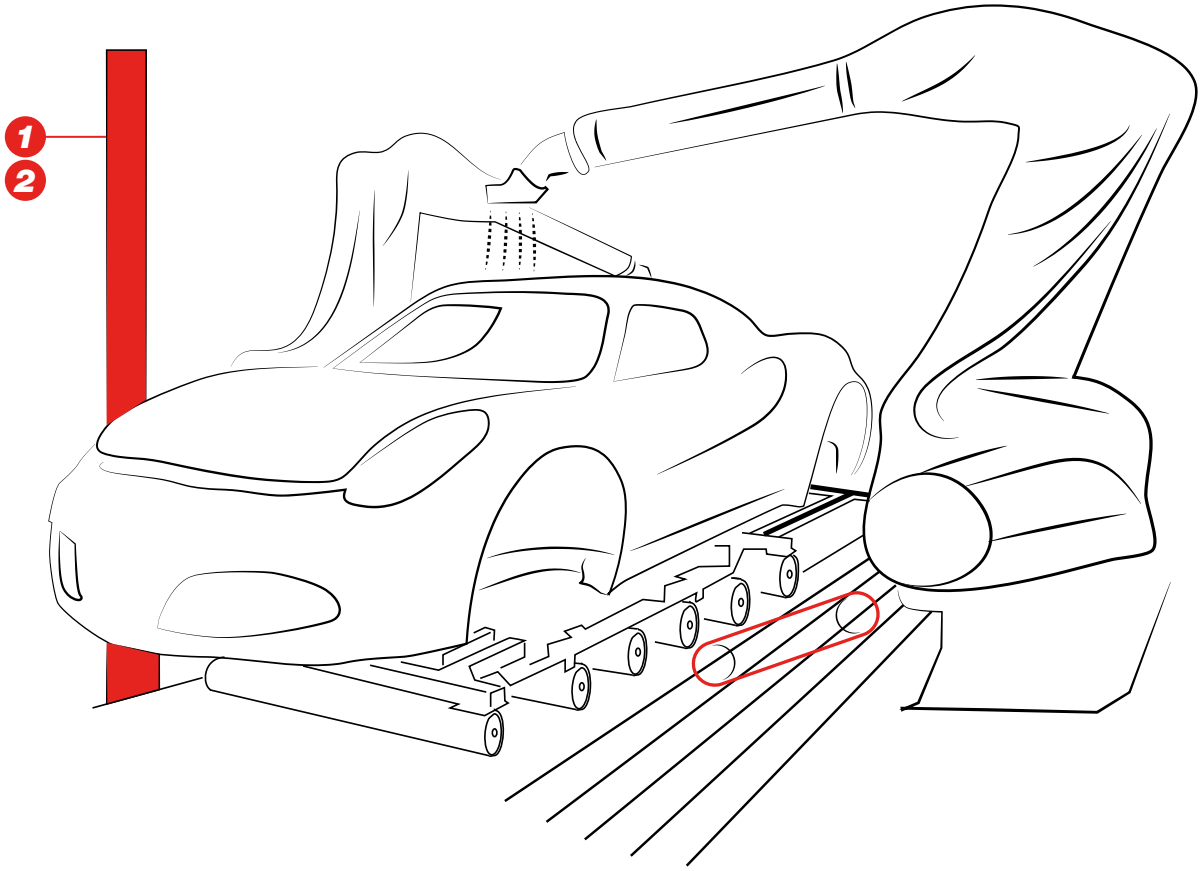

MEGAPAINT

Courroie dentée sans fin en caoutchouc conçue pour les lignes de peinture et fabriquée à partir d'un mélange NBR de grande pureté et sans agents contaminants, comme exigé pour l'usage de peintures à base d'eau ou de solvant.

- Fournies dans un emballage spécial scellé
- Sans silicone
- Denture très résistante

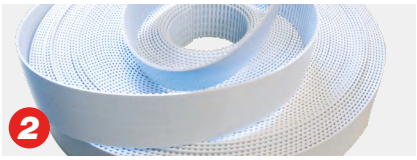

MEGALINEAR SANS SILICONE

Courroies thermoplastiques en PU, 92 ShA, en rouleaux ou jonctionnées. Disponibles en différentes dentures et câblés et recouvertes d'un composé spécial sans silicone.

- Spécialement conçues pour la peinture
- Sans contaminants

TRANSFORMATION DE LA TÔLE

Système à courroies multiples pour le transport de la tôle: l'alternance de courroies standard et de courroies à effet de vide permet d'augmenter la précision du positionnement et de l'adhérence.

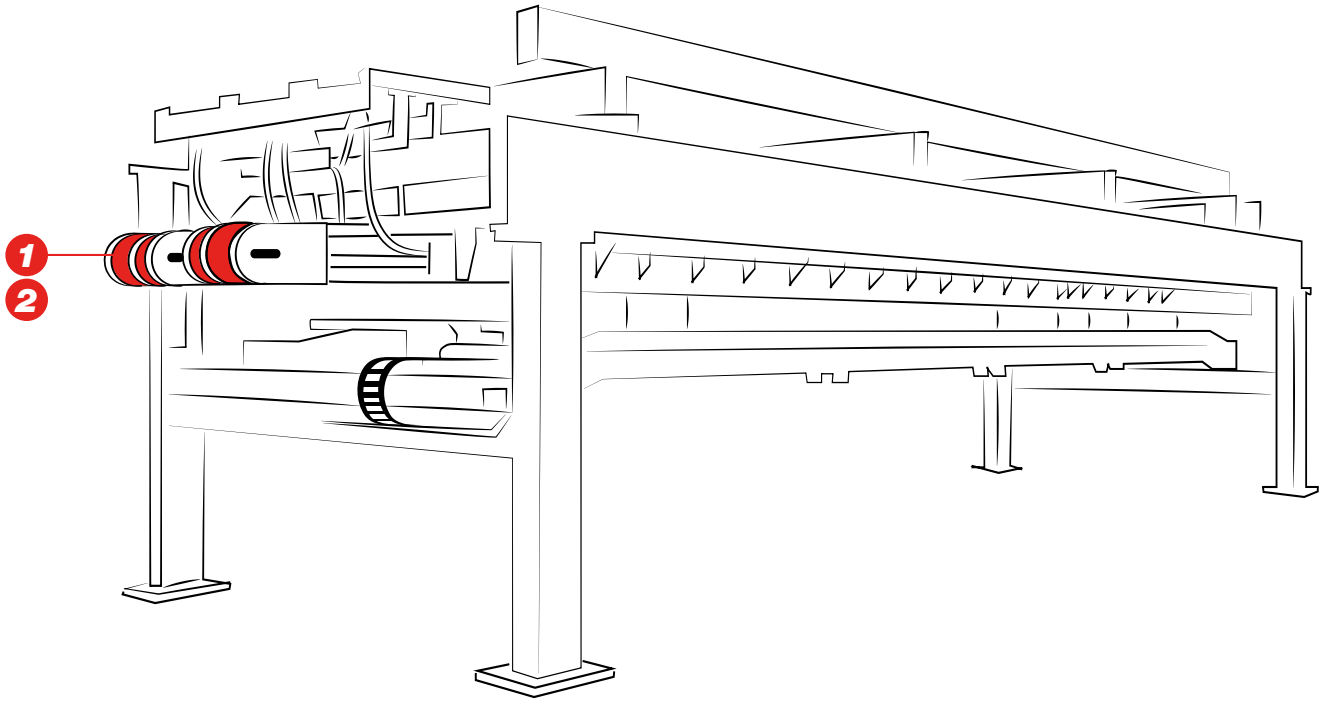

MEGALINEAR

Courroies thermoplastiques PU 92 ShA avec câbles parallèles S & Z; en rouleaux ou jonctionnées, disponibles en différentes dentures et câbles.

- Convient pour le transport à grande vitesse
- Disponible en polyuréthane spécial et avec des revêtements répondant aux exigences en matière d'huile, de résistance chimique et d'adhérence.
- Matériaux de surface non marquants
- Disponible sans silicone

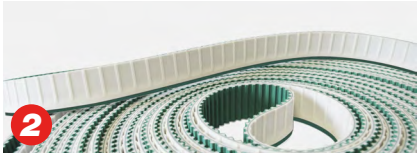

MEGAFLEX

Courroies dentées en polyuréthane thermoplastique véritablement sans fin avec un câble en acier zingué hélicoïdal, haute résistance.

- Allongement faible et très stable
- Convient aux transports lourds et à grande vitesse
- Revêtements spéciaux et matériaux de surface non marquants sur demande

RETOURNEUR DE CHÂSSIS

Les courroies dentées sont utilisées dans la rotation du châssis pendant le processus de production de la voiture.

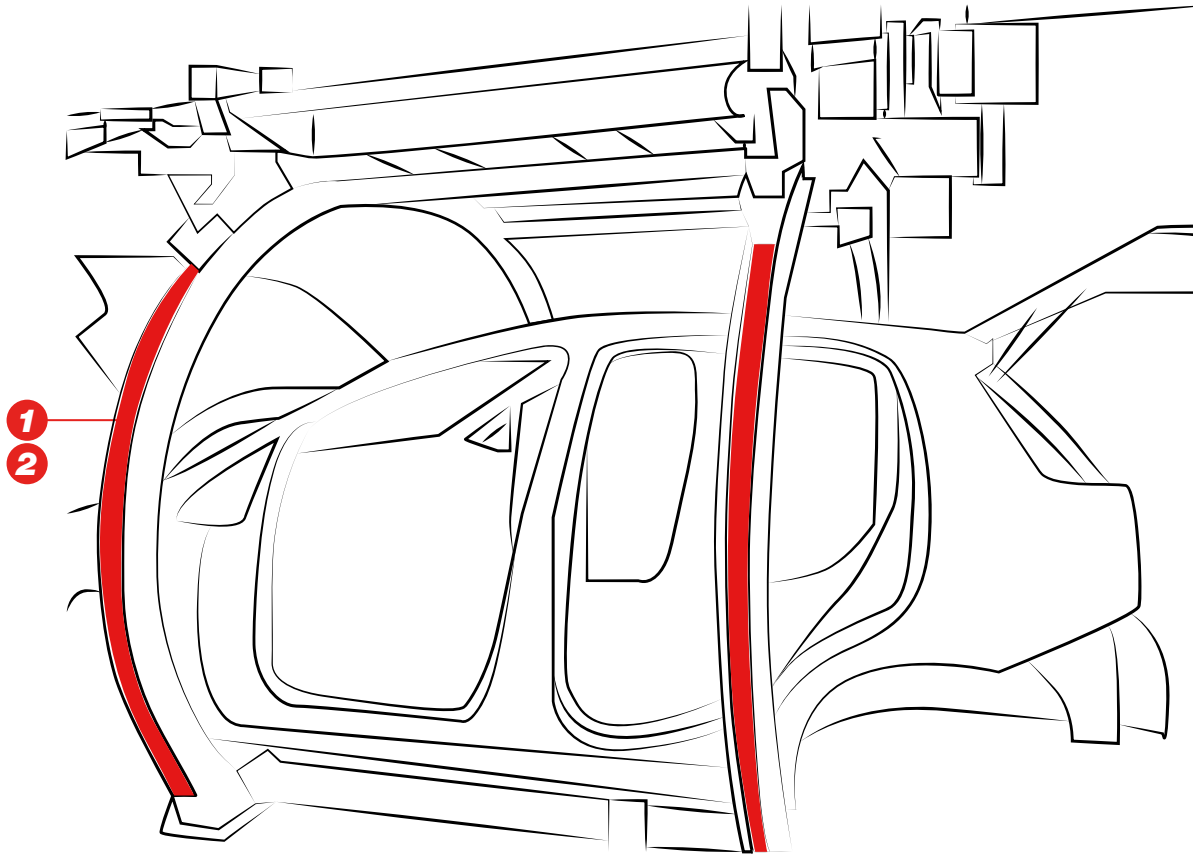

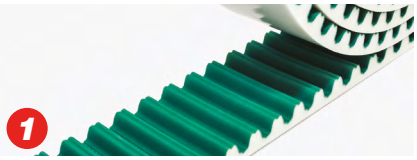

MEGALINEAR

Courroies thermoplastiques PU 92 ShA, livrées en rouleaux; disponibles en différentes dentures et câblés.

- Grande précision du positionnement pour les mouvements linéaires et les systèmes de levage
- Capacité de traction maximale

MEGAFLEX

Courroies dentées en polyuréthane thermoplastique véritablement sans fin; câbles en acier zingué hélicoïdaux très résistants.

- Revêtements spéciaux sur mesure
- Forte résistance au frottement
- Résistance à l'usure
- Faible allongement et grande stabilité

ÉTUDE DE CAS

APPLICATION: Ligne de triage pour entrepôts
SOLUTION PRÉCÉDENTE: Courroie trapézoïdale élastique en polyéthylène
PROBLÈMES RENCONTRÉS: Durée de vie et consommation d'énergie élevées

SOLUTION MEGADYNE: COURROIE MEGADYNE ROLLPOWER™ (314 PJ2)

Réduit la maintenance et la consommation d'énergie de 5% et augmente la production dans un secteur industriel où la fiabilité est un élément clé du marché.

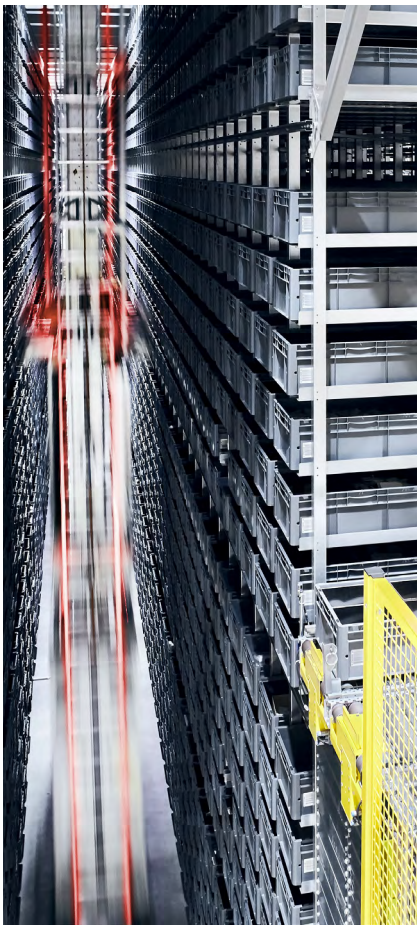

ÉTUDE DE CAS

APPLICATION: Entrepôt automatisé
SOLUTION PRÉCÉDENTE: Entraînements par chaîne
PROBLÈMES RENCONTRÉS:

- Bruyant
- Mouvements brusques et imprécis
- Incapable de déplacer des charges lourdes avec un facteur de sécurité élevé dans un espace réduit

SOLUTION MEGADYNE: MEGALINEAR QST14 XHP CABLE ACIER

- Mouvement précis
- Réduction du niveau sonore
- Stabilité dimensionnelle et couple élevés
- Entraînement compact
- Capacité d'auto-centrage (éliminant le besoin de flasques de poulie)
- Poids et inertie améliorés par rapport aux transmissions par chaîne

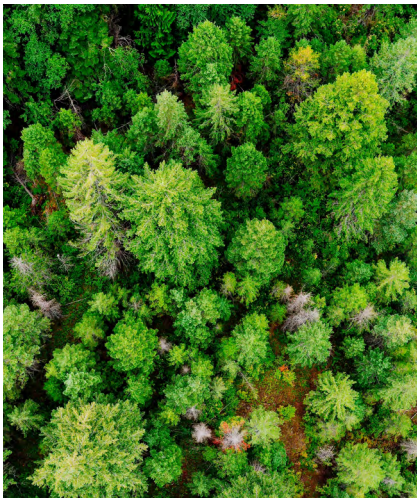

SUR LE DÉVELOPPEMENT DURABLE

Le développement durable a toujours été un principe directeur pour Ammega et tous les membres du groupe Ammega. Nous sommes fiers de travailler avec EcoVadis pour contrôler et évaluer nos performances environnementales, sociales et éthiques.

Chez Megadyne, nous mettons tout en oeuvre pour devenir de plus en plus responsables vis-à-vis du monde en réduisant notre impact sur la planète. Nous travaillons sur de nouvelles matières premières plus techniques fabriquées par des partenaires utilisant les technologies les plus écologiques et les plus durables. Nos équipes travaillent à l'amélioration continue des produits, des services et des solutions pour le bien de la société et de l'environnement. Notre vision est d'être le partenaire local privilégié offrant des solutions durables dans le monde entier.

CERTIFICATIONS

Toutes les courroies de transmission en polyuréthane de Megadyne sont conformes aux normes ISO 14001, ISO 9001 et à la directive européenne RoHS. Les courroies sont fabriquées à partir de matières premières conformes aux normes REACH, ce qui signifie que toutes les courroies, poulies, barres dentées, accouplements, frettes de serrage et autres articles fournis par Megadyne ne contiennent pas une (ou plusieurs) SVHC de la liste concernée à une concentration supérieure à 0,1 % p/p.

Toutes les courroies de transmission en caoutchouc de Megadyne sont fabriquées conformément à la norme du système de gestion de la qualité: ISO 9001 et ISO 14001. Ces certificats sont valables pour le domaine d'application suivant: conception, fabrication et vente de courroies de transmission. Commercialisation d'éléments de transmission et de transport (poulies, tensiomètres).

ADHÉSIONS

Pour plus d'informations, scannez le Code QR et découvrez nos infographies interactives consacrées à la manutention

MEGADYNE

Découvrez votre contact local

Le partenaire local de choix pour les solutions de courroies - partout dans le monde.

Coordonnées générales:

Megadyne
Via Trieste, 16
Via S. Lucia 114 - 10075 Mathi (Torino)
Italy

www.megadynegroup.com

Scannez le code QR pour trouver votre contact local

AMMEGA

Les activités exercées et les services rendus par une société du Groupe AMMEGA sont régis par les conditions générales de vente et de livraison, telles qu'appliquées de temps à autres par la société concernée du Groupe AMMEGA.

01.2025